Используйте мягкий коврик, чтобы избежать повреждений во время сборки.

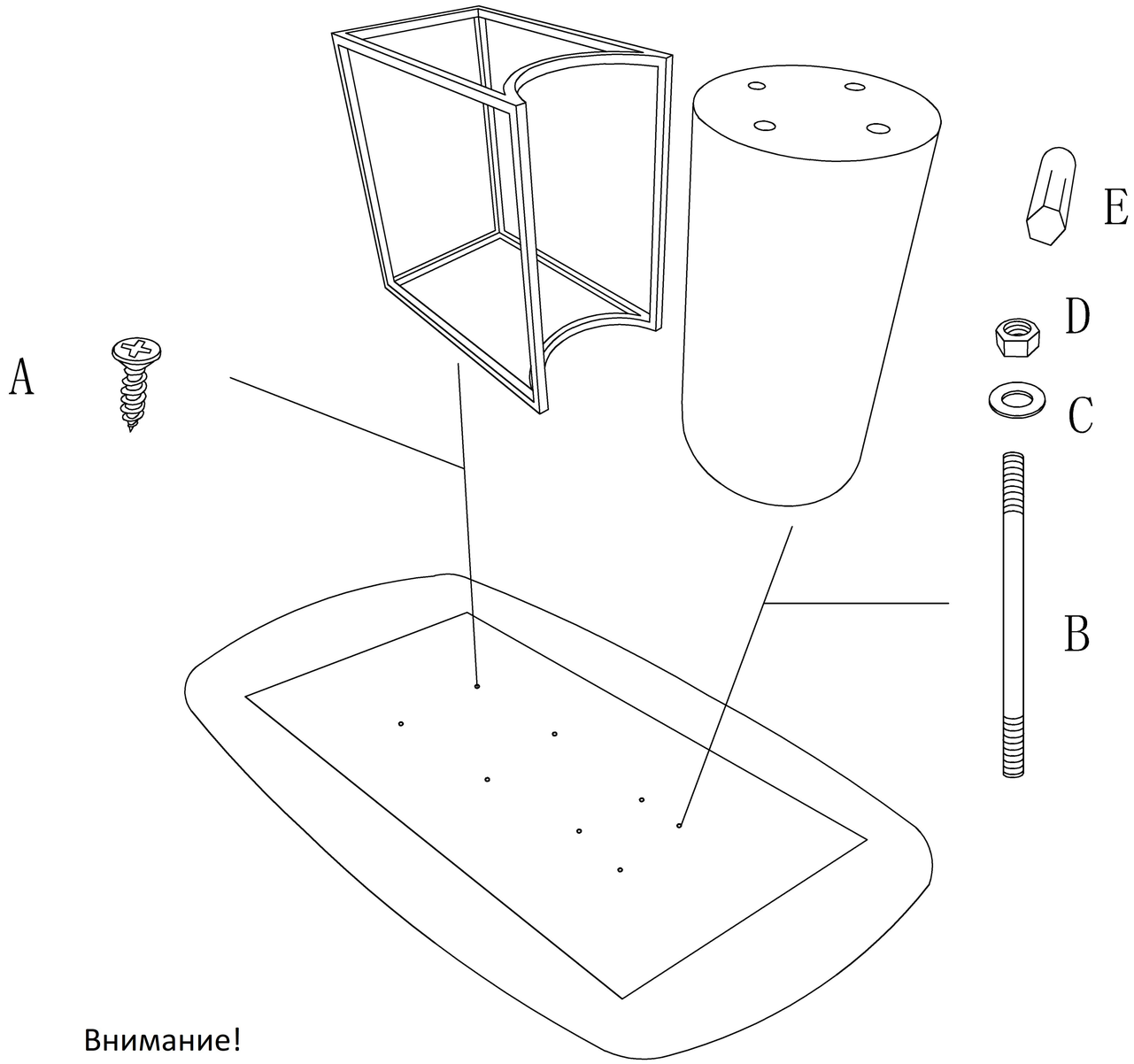

Внимание!
В случае необходимости передвижения стола в собранном виде следует прилагать основные усилия на основание или опоры, а не на столешницу.
В противном случае можно повредить крепление столешницы к основанию.
Производитель не несет ответственность за повреждения в тех случаях, когда к столешнице прилагалась избыточная нагрузка.

ИНСТРУКЦИЯ ПО СБОРКЕ

76AR-21100

КОМПЛЕКТУЮЩИЕ

1	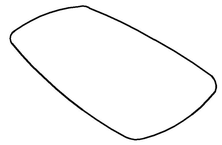	1шт
2	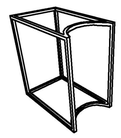	1шт
3		1шт
A		4шт
B	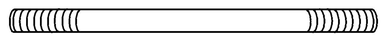	4шт
C	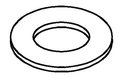	4шт
D		4шт
E	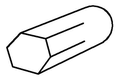	1шт